Coilmaster Electronics Co., Ltd.
3F No.211, Huan Bei Rd. Chung Li District , Taoyuan City, Taiwan
Tel : +886-3-422-8279 Fax : +886-3-452-5688
E-mail :info@coilmaster.com.tw
Web Site : www.coilmaster.com.tw

RDR1006 SERIES ~ Through Hole Power Inductors

RoHS COMPLIANT | REACH | Halogen Free

PART NUMBERING SYSTEM

RDR	1006	–	331K	–	LF
TYPE	DIMENSIONS		INDUCTANCE		LEAD FREE

SHAPES AND DIMENSIONS

UNIT : mm

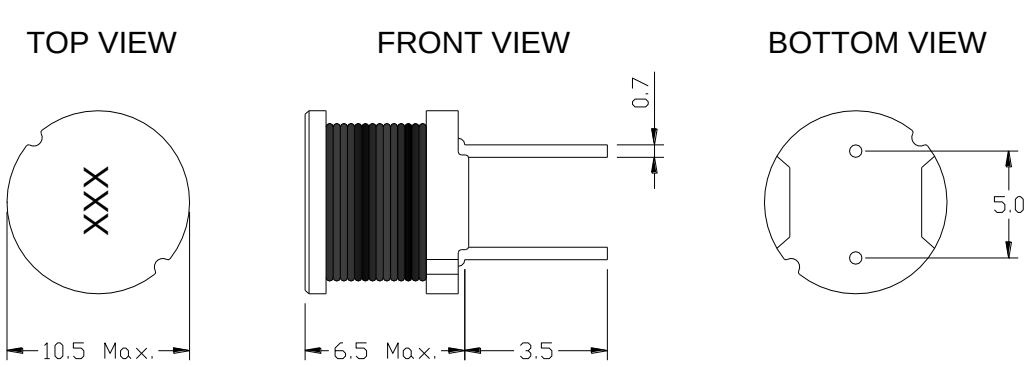

Coilmaster Electronics Co., Ltd.
3F No.211, Huan Bei Rd. Chung Li District , Taoyuan City, Taiwan
Tel : +886-3-422-8279 Fax : +886-3-452-5688
E-mail :info@coilmaster.com.tw
Web Site : www.coilmaster.com.tw

RDR1006 SERIES ~ Through Hole Power Inductors

SPECIFICATION TABLE

PART NUMBER	INDUCTANCE (μH)	DCR (Ω) (Max.)	IDC (A) (Max.)	TEST FREQ. (f)
RDR1006-1R0N-LF	1.0±30	0.0050	9.30	7.96MHz
RDR1006-1R2N-LF	1.2±30	0.0069	8.00	7.96MHz
RDR1006-1R8M-LF	1.8±20	0.0080	7.40	7.96MHz
RDR1006-2R8M-LF	2.8±20	0.0118	6.00	7.96MHz
RDR1006-3R6M-LF	3.6±20	0.0138	5.70	7.96MHz
RDR1006-5R1M-LF	5.1±20	0.0196	4.60	7.96MHz
RDR1006-6R3M-LF	6.3±20	0.0231	4.20	7.96MHz
RDR1006-7R8M-LF	7.8±20	0.0248	3.90	7.96MHz
RDR1006-100M-LF	10±20%	0.040	3.60	1KHz
RDR1006-120M-LF	12±20%	0.044	3.30	1KHz
RDR1006-150M-LF	15±20%	0.058	2.90	1KHz
RDR1006-180M-LF	18±20%	0.064	2.70	1KHz
RDR1006-220M-LF	22±20%	0.088	2.40	1KHz
RDR1006-270M-LF	27±20%	0.100	2.20	1KHz
RDR1006-330K-LF	33±10%	0.110	2.00	1KHz
RDR1006-390K-LF	39±10%	0.140	1.80	1KHz
RDR1006-470K-LF	47±10%	0.160	1.70	1KHz
RDR1006-560K-LF	56±10%	0.190	1.50	1KHz
RDR1006-680K-LF	68±10%	0.220	1.40	1KHz
RDR1006-820K-LF	82±10%	0.290	1.30	1KHz
RDR1006-101K-LF	100±10%	0.320	1.30	1KHz
RDR1006-121K-LF	120±10%	0.380	1.20	1KHz
RDR1006-151K-LF	150±10%	0.500	1.00	1KHz
RDR1006-181K-LF	180±10%	0.560	0.84	1KHz
RDR1006-221K-LF	220±10%	0.780	0.76	1KHz
RDR1006-271K-LF	270±10%	0.920	0.69	1KHz
RDR1006-331K-LF	330±10%	1.1	0.62	1KHz
RDR1006-391K-LF	390±10%	1.3	0.57	1KHz
RDR1006-471K-LF	470±10%	1.5	0.52	1KHz
RDR1006-561K-LF	560±10%	1.9	0.48	1KHz
RDR1006-681K-LF	680±10%	2.2	0.43	1KHz
RDR1006-821K-LF	820±10%	2.6	0.40	1KHz
RDR1006-102K-LF	1000±10%	3.2	0.36	1KHz

Operating temperature range -40℃ to +125℃